Lista de Refacciones para Aspersora de Compresión *Swissmex 1.5 L*

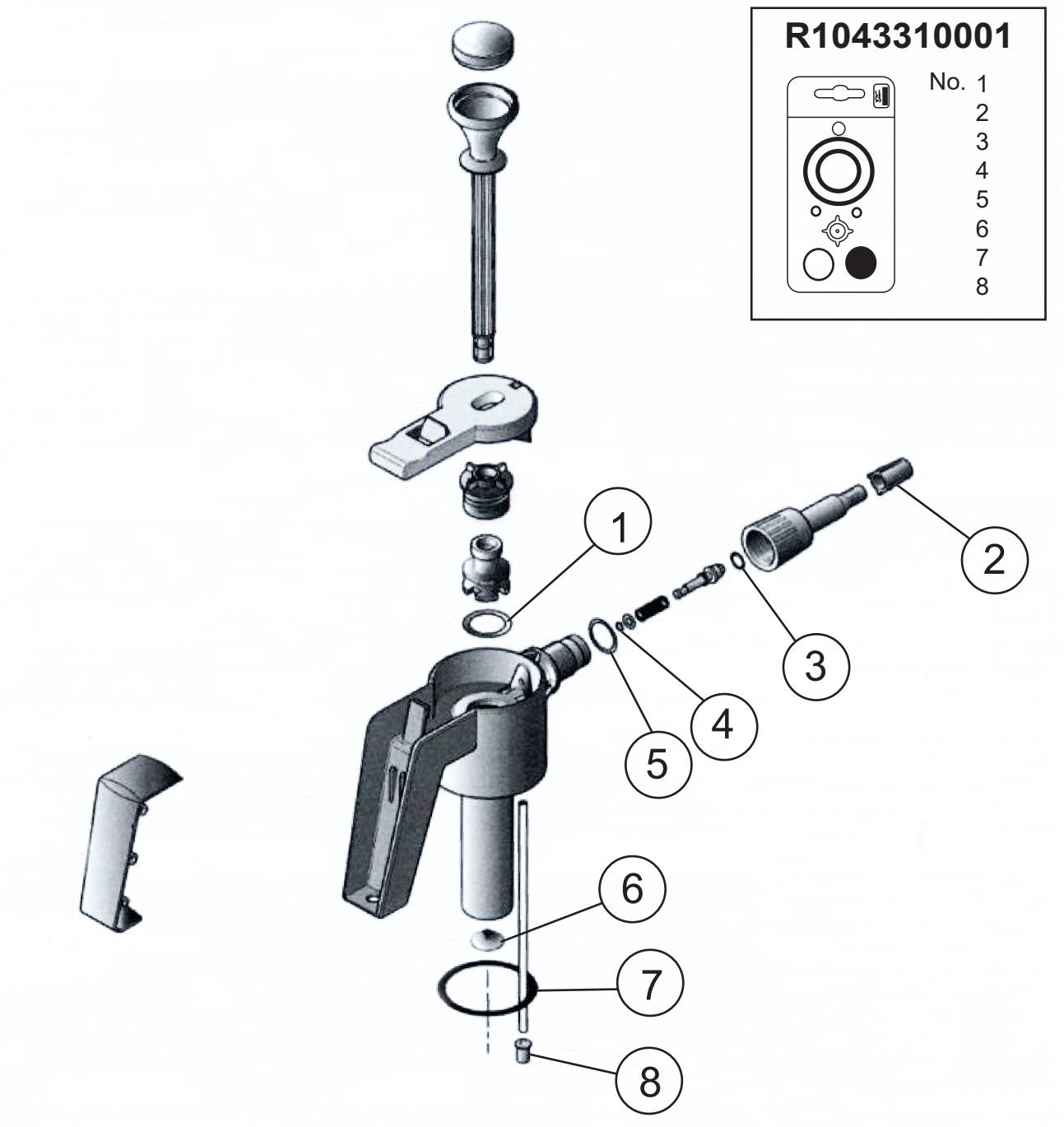

R1043310001

No. 1
2
3
4
5
6
7
8

SWISS MEX®

Kit de Refacciones

R1043310001	Juego completo de refacciones para aplicador de compresión de 1.5 L.

SWISSMEX-RAPID, S.A. DE C.V.

Calle Swissmex No. 500
Col. Las Ceibas,47440
Lagos de Moreno Jalisco,
MEXico

Fax (474) 742-0856, 742-4185
☎ (474) 741-2200, 741-2201

www.swissmex.com
exports@swissmex.com.mx

BN310056-1221N
Rev.00